0411К-21.00.00.000 СЗ

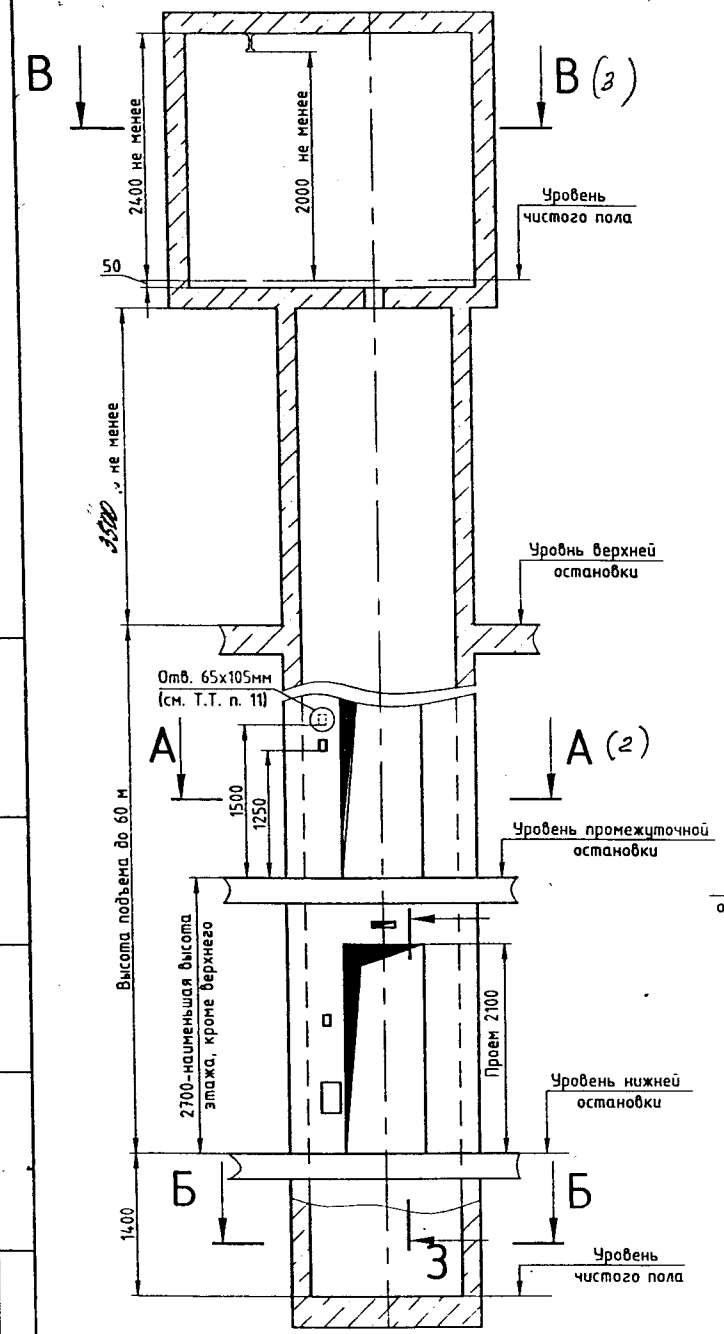

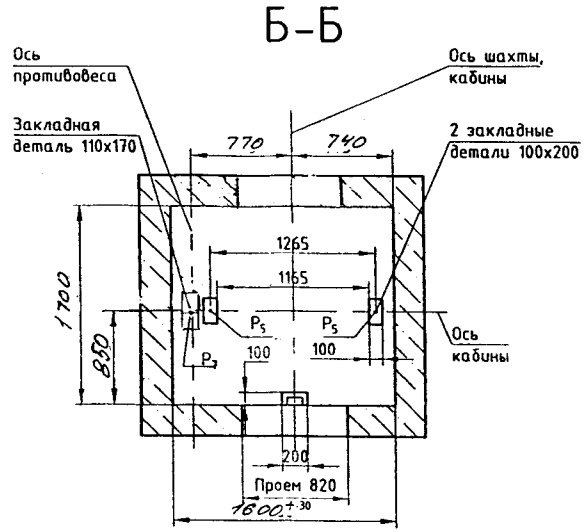

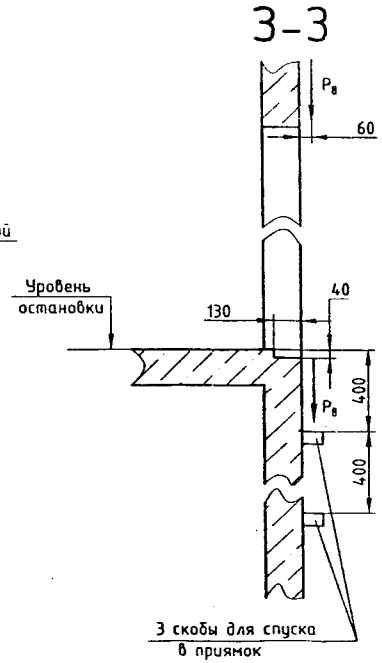

Таблица нагрузок на строительную часть от лифтовой установки

Обознач нагруз.	Величина нагрузки, Н	Схема действия сил	Примечание
P_1^1	5300	На опоры привода, см В-В(2)	Постоянные нагрузки
P_1^2	4900		
P_1^3	5400		
P_1^4	5900		
$P_1^{1'}$	9000		Кратковременные нагрузки при посадке кабины на ловители
$P_1^{2'}$	8000		
$P_1^{3'}$	1100		
$P_1^{4'}$	1200		
P_2	1000	P_4 Б, 235; P_2 P_3 Б	
P_3	500		
P_4	2000	На закладные детали (3)	
P_5^*	28000	На опору направляющих на площадь 75х170мм	Нагрузки, действующие разновременно и аварийно
P_7	30000	На буфер противовеса на площадь 140х140мм	
P_8	800	P_8 На детали крепления дверей в плоскости стены	Постоянные нагрузки
P_9	ГОСТ 24258-88	(3)	Нагрузки при монтаже
P_{10}	5000 Н/м²	На пол машинного помещения и крышку люка	Расчетные нагрузки

*) Нагрузка, возникающая в случае опирания направляющих на пол приямка, при высоте подъема 10м и менее

1. Размеры для справок.
2. В 0411К - ..00.00.000 СЗ (2) дана развертка этажа высотой не более 3000мм. При высоте этажа более 3000мм предусмотреть дополнительные закладные детали для крепления направляющих (обозначены пунктиром) с шагом "L" не более 3000мм, при этом первый шаг закладных деталей каждого этажа должен быть 1500мм.
3. При высоте этажа 3600мм и более предусмотреть дополнительные отверстия под настилы (обозначены пунктиром) с учетом того, чтобы расстояние между отверстиями по высоте было бы не менее 1800мм и не более 2500мм.
4. При высоте этажа 2800мм допускается вместо двух пар закладных деталей для крепления дверей шахты установить одну пару закладных деталей, сохранив привязку 100 мм от отметки пола остановки до верха закладных деталей, увеличив соответственно размер 150 мм.
5. При толщине передней стены кирпичной шахты - 250 мм и менее для установки вызывных аппаратов выполнить только сквозные отверстия.
6. Для крепления электроразводок следует установить 9 закладных деталей размером 70х70 мм по периметру стен приямка, на высоте 500 мм от полы приямка и с шагом 950 мм.
7. Для сейсмичных районов (7-9 баллов по шкале Рихтера) шаг заладных деталей по шахте для крепления направляющих не более 1500 мм.
8. Возможна установка светового табло на каждом этаже.

10. Отверстие для ящика переключателей режимов работы выполнять только для лифтов с административной системой управления.
11. Отверстия для световоых указателей выполнять только для лифтов с административной системой управления на всех этажах, кроме основного посадочного.

Изм.	Лист	N докум.	Подп.	Дата
Разраб.		Жукова		03.04
Пров.		Иванов		
Т.контр.		Мукасеева		
Н.контр.		Немцева		
Утв.		Сумин		

0411К-21.00.00.000 СЗ

Лифт пассажирский
Q=400кг, V=1,0м/с
Кабина 935(980)х1115(1170)х2100.
Дверь 700х2000.
Задание на проект строительной части

Лит.	Масса	Масштаб
0	—	—

Лист 1 | Листов 3

Противовес сбоку (двери шахты Е30)

ОАО"КМЗ"

Подп. и дата | Инв. N дуб. | Взам. инв. N | Подп. и дата | Инв. N подл.

Копировал