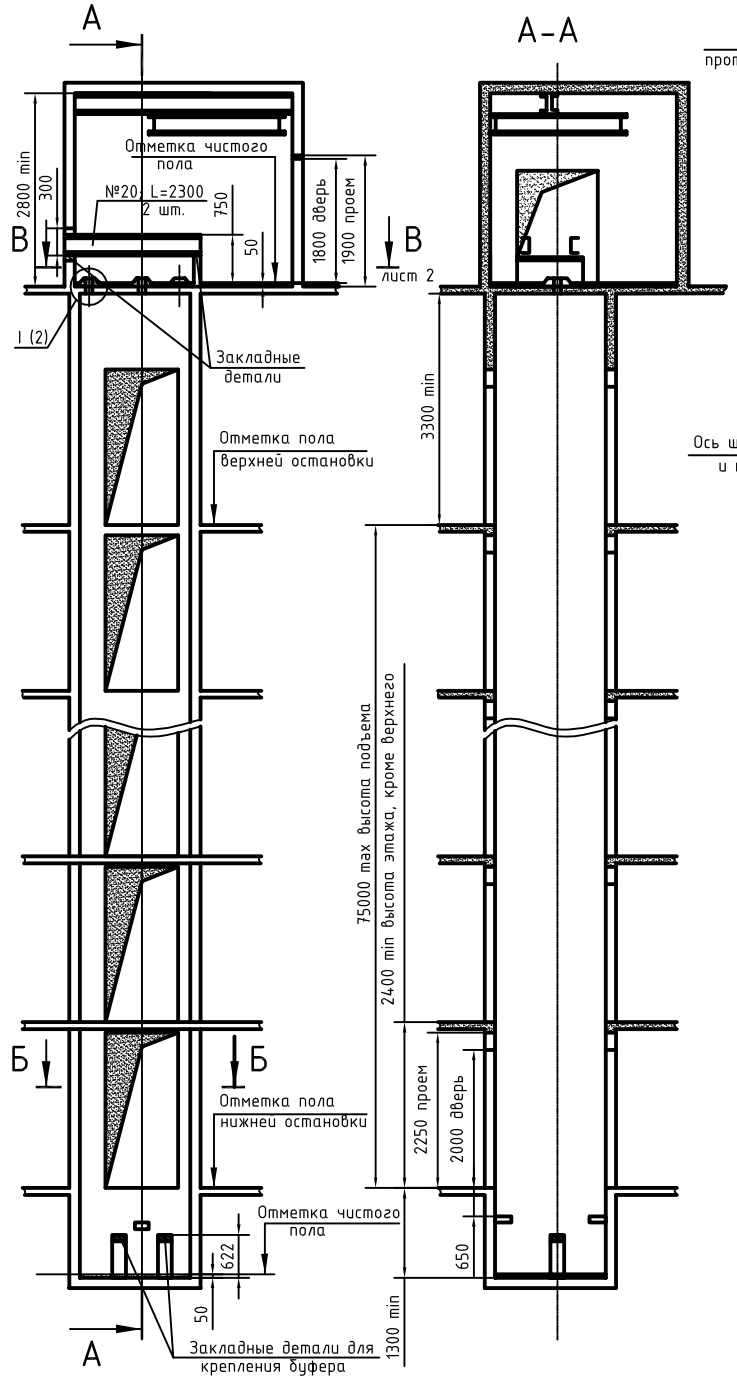

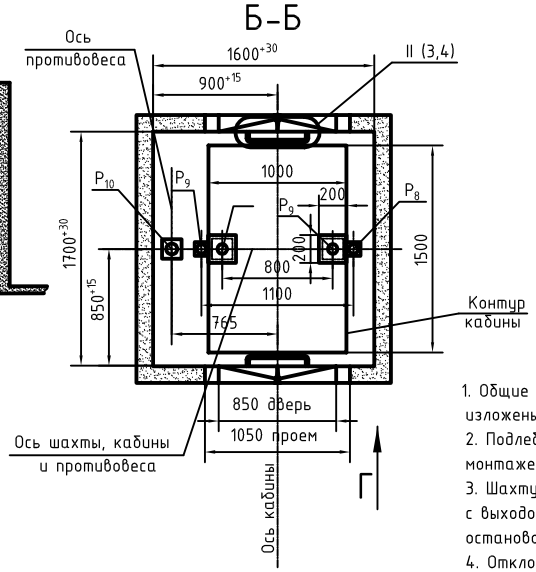

План шахты

Таблица нагрузок на строительную часть от лифтовой установки			
Обознач. нагруз.	Величина нагрузки, Н	Схема действия сил	Примечание
P_1	1000		На опоры привода
P_2	300		
P_3	2600		
P_4	425		
P_5	150	P_1 355 P_2 P_3	На детали крепления направляющих при посадке кабины на ловители
P_6	130		
P_7	200		
P_8	4650		На пяту направляющих, на площадь 100х100мм
P_9^*	1500		На буфер кабины, на площадь 140х140мм
P_{10}^*	1820		На буфер противовеса, на площадь 140х140мм
Расчетная временная нагрузка на пол машинного помещения и крышку люка - 800 кг/м^2			
* Нагрузки действуют разновременно и аварийно. Все нагрузки указаны с учетом коэффициента динамики.			

1. Общие технические требования на проектирование строительной части лифтовых установок изложены на листе АТ 6.01 - 011.
2. Подлебедочные балки заказывать по спецификации строительного чертежа и устанавливать при монтаже оборудования.
3. Шахту выполнять для непроходной кабины с выходом на одну сторону или для для проходной кабины с выходом на две противоположные стороны (как указано на чертеже) при этом разность отметок остановочных площадок противоположных сторон шахты допускается равной 0 или не менее 1200мм.
4. Отклонение стен шахты от вертикальной плоскости не должно превышать 15мм при высоте подъема до 45м, 20мм при высоте подъема свыше 45м.
5. Стены шахты, где укреплены двери должны быть рассчитаны на удары при закрывании дверей (масса створки 40кг).
6. Заливку чистого пола на 50мм в машинном помещении и приямке производить при монтаже, после установки оборудования и прокладки труб электроразводки.
7. Демонтажный люк в полу машинного помещения должен быть закрыт крышкой. Крышка люка в объем поставки лифта не входит.
8. На чертеже (листы 3, 4) дана развертка этажа высотой не более 3м. При высоте этажа более 3м предусмотреть дополнительные закладные детали для крепления направляющих (обозначены пунктиром) с шагом L не более 3000мм, при этом первый шаг закладных деталей каждого этажа должен быть не менее 2500мм.
9. При высоте этажа 3,6м и более предусмотреть дополнительные отверстия под настилы, располагая их как указано на чертеже пунктиром, с учетом того, чтобы расстояние между отверстиями по высоте было не менее 1800мм.
10. На верхнем этаже предусмотреть дополнительные закладные детали для крепления направляющих на расстоянии 500мм от низа перекрытия над шахтой до низа закладных деталей. Разбивку остальных закладных деталей и отверстий верхнего этажа производить согласно п.8 и 9.
11. Размеры виброизоляционных плит и нагрузки для лифта в малошумном исполнении см. лист 5. Виброизоляционные плиты изготавливаются заказчиком и в объем поставки лифта не входят.

Изм.	Лист	N докум.	Подп.	Дата
Разраб.		Шпак		
Пров.		Иванов		
Т.контр.				
Н.контр.				
Утв.				

0520К.00.000 СЗ

Лифт грузовой общего назначения Q=500кг, V=0,5м/с Кабина 1000х1500х2000

Лит.	Масса	Масштаб
	—	—
Лист 1	Листов 5	

Инв. N подл. | Подп. и дата | Взам. инв. N | Инв. N дубл. | Подп. и дата

Копировал

Формат А3

Планы машинных помещений

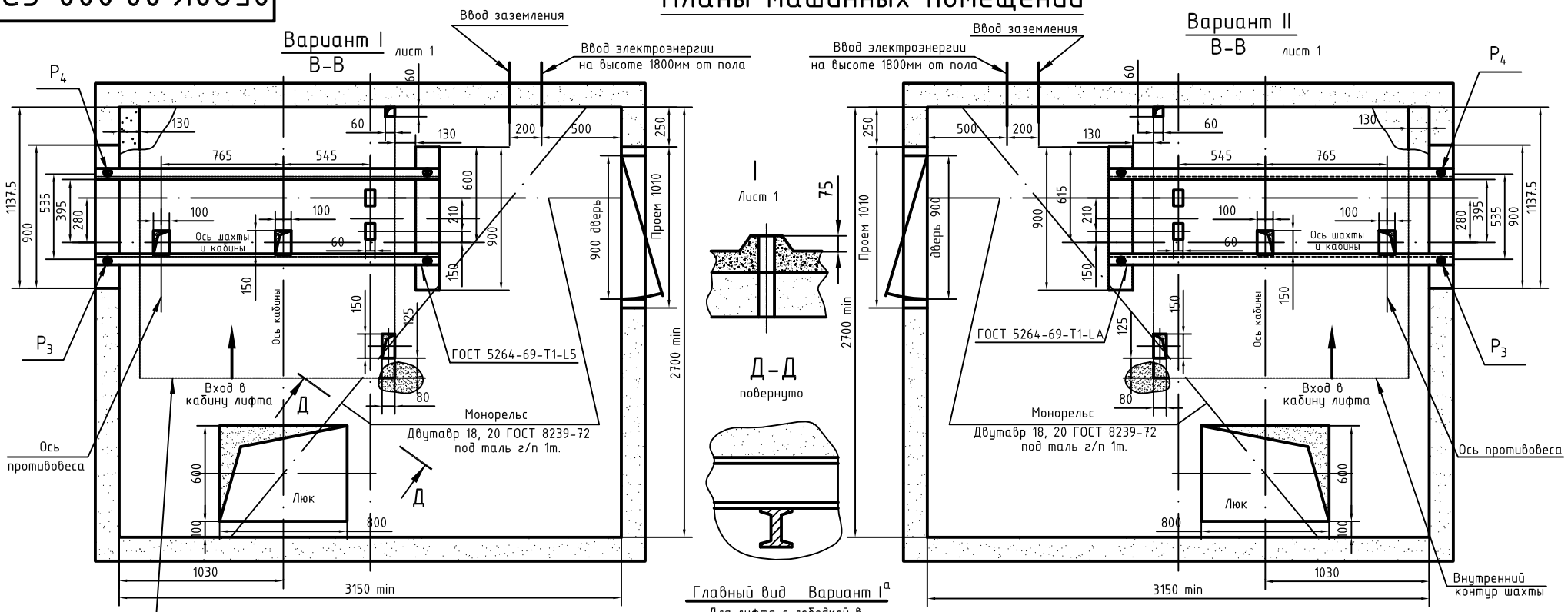

Главный вид Вариант I[а]

Для лифта с лебедкой в малошумном исполнении

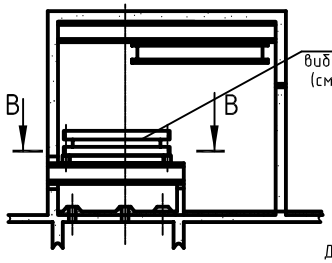

В-В Вариант II[б]

Для лифта с лебедкой в малошумном исполнении

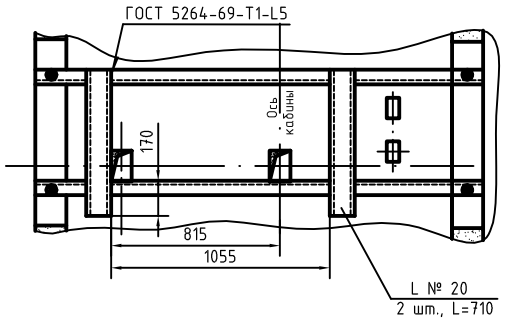

В-В Вариант II[а]

Для лифта с лебедкой в малошумном исполнении

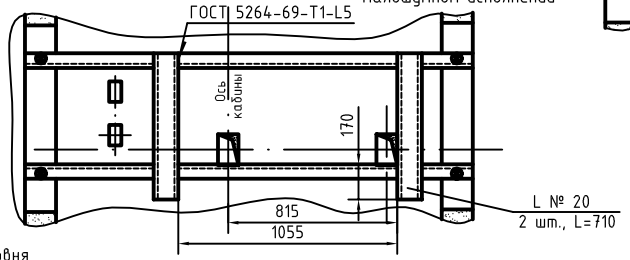

Г Лист 1

Для наружного управления на 2 остановки.
На одной стороне основной загрузочной остановки

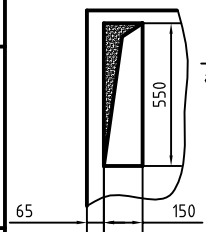

При управлении с двух остановок допускается у каждой двери

Г Лист 1

Для наружного управления на 3...20 остановок.
На одной стороне основной загрузочной остановки

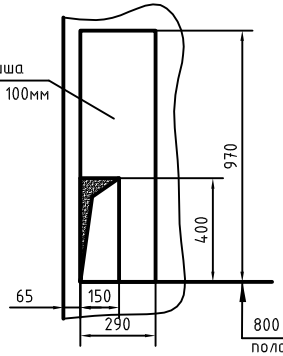

Г Лист 1

Для внутреннего управления. на одной стороне основной загрузочной остановки

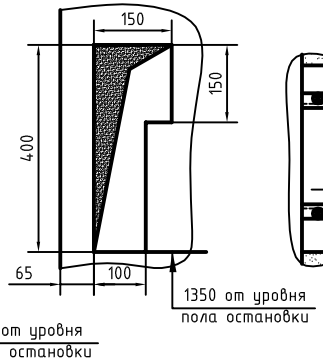

Изм.	Лист	N докум.	Подп.	Дата	0520К.00.000 СЗ	Лист 2

Инв. N подл. | Подп. и дата | Взам. инв. N | Инв. N дубл. | Подп. и дата

Вариант I

Развертка типового этажа шахты с закладными деталями

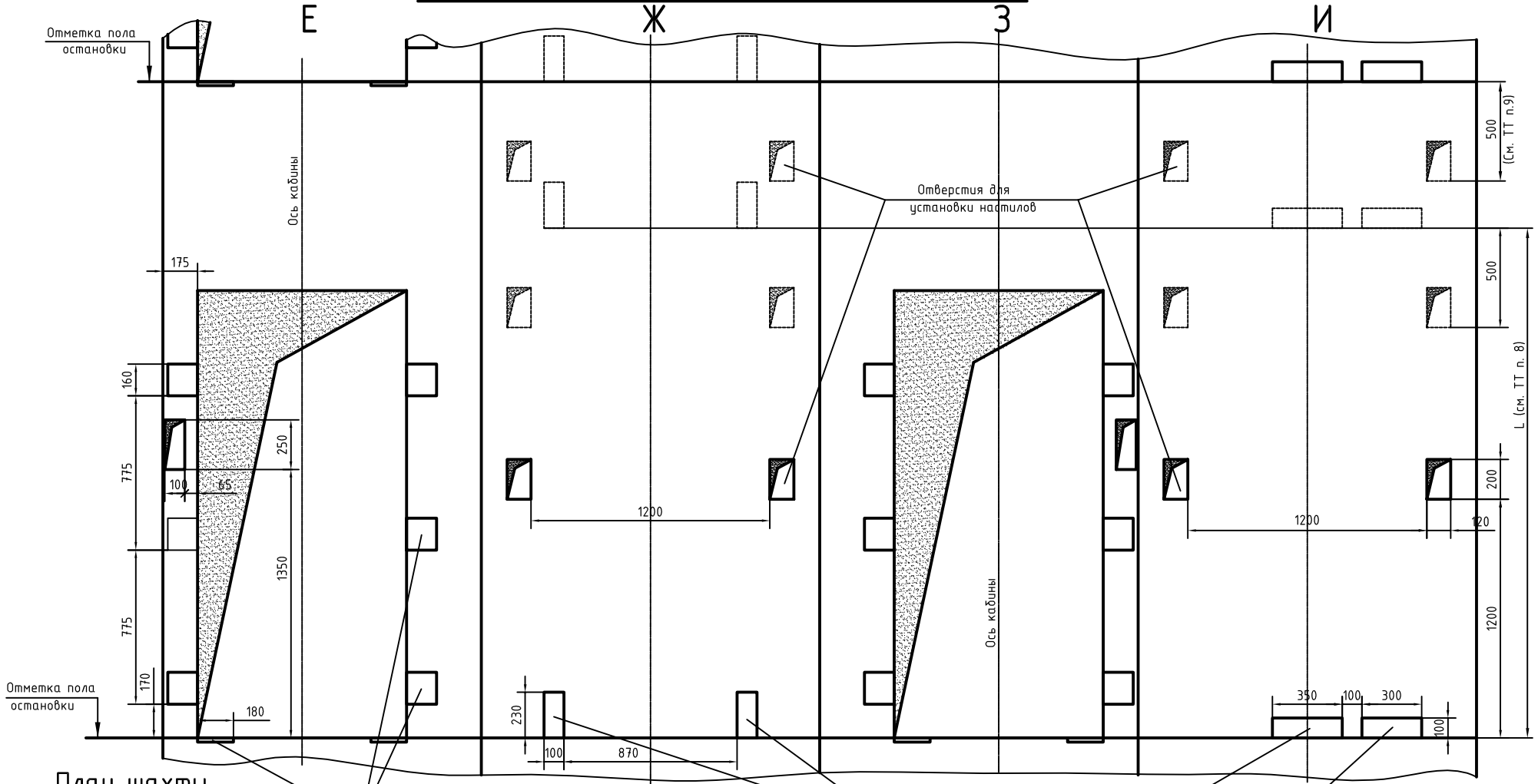

План шахты

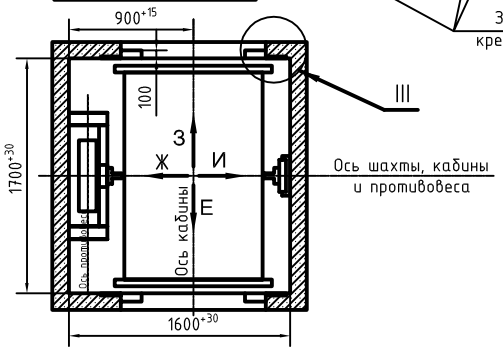

III

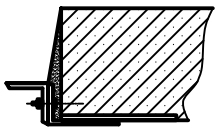

II Лист 1

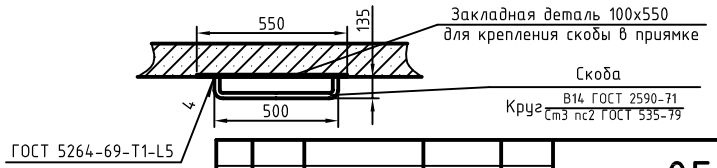

Изм.	Лист	N докум.	Подп.	Дата	0520К.00.000 С3	Лист 3

Инв. N подл. | Подп. и дата | Взам. инв. N | Инв. N дубл. | Подп. и дата

Вариант II

Развертка типового этажа шахты с закладными деталями

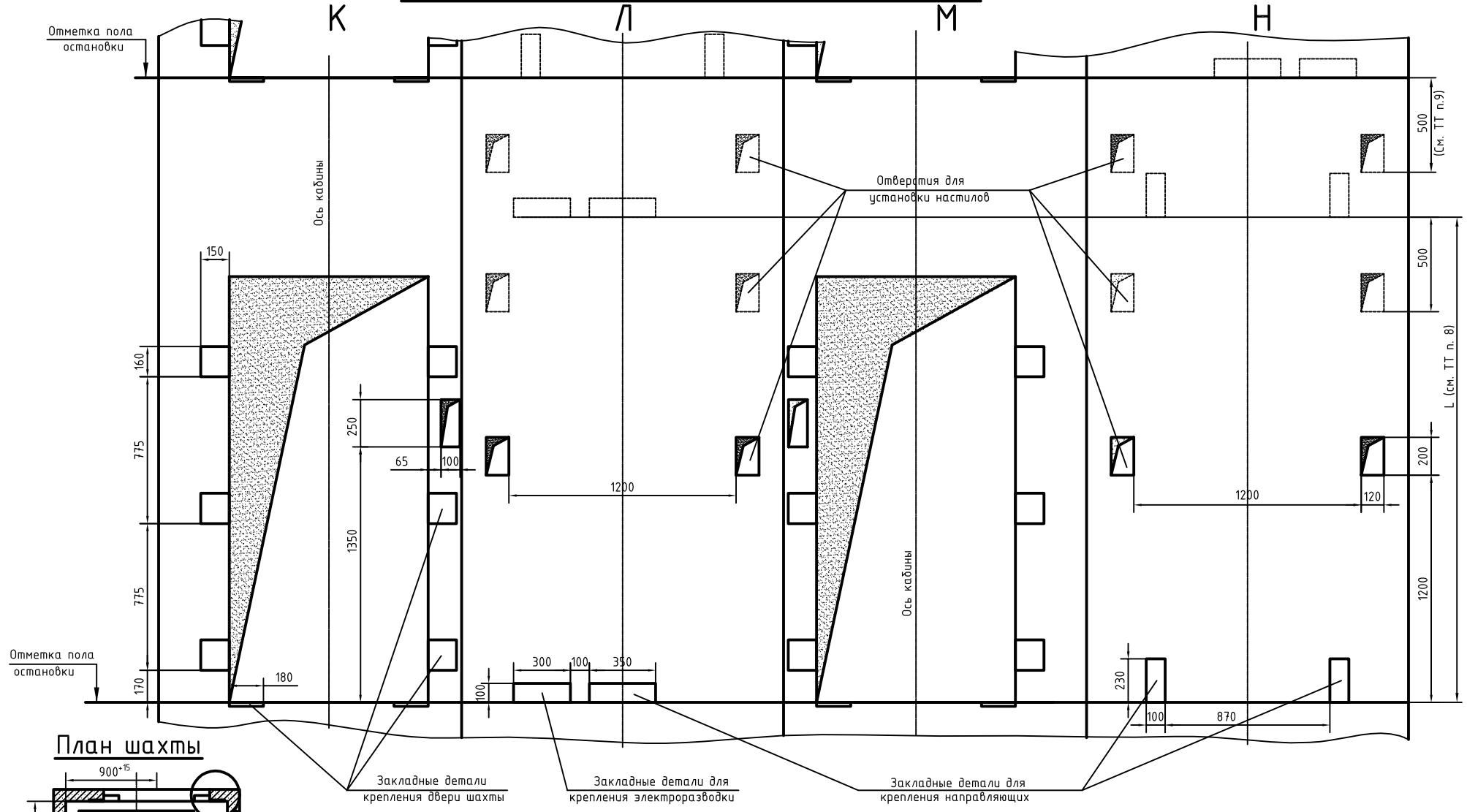

План шахты

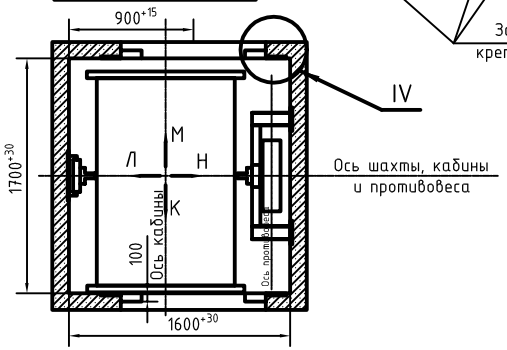

IV

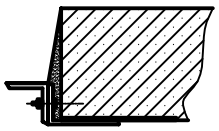

II (1)

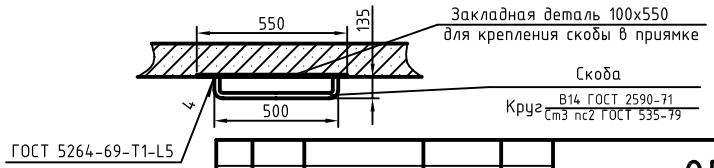

Изм.	Лист	N докум.	Подп.	Дата

0520К.00.000 СЗ

Лист 4

Инв. N подл. | Подп. и дата | Взам. инв. N | Инв. N дубл. | Подп. и дата

Плиты виброизоляционные

Вариант I[а]

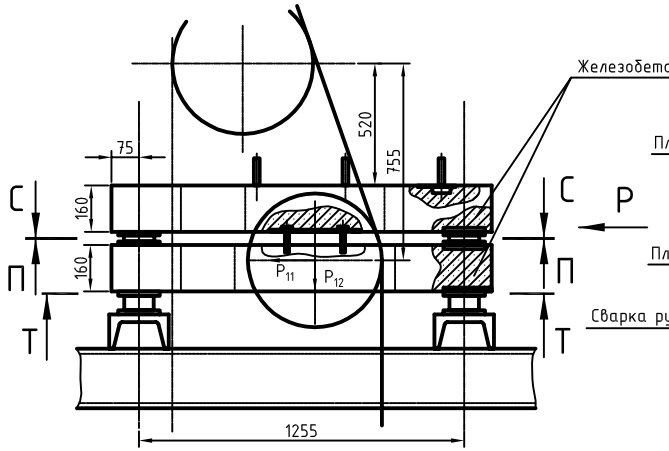

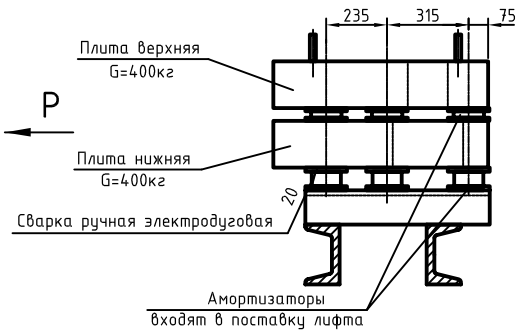

Р

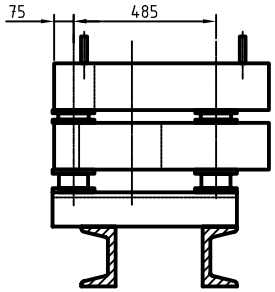

Вариант II[а]

Вид сверху

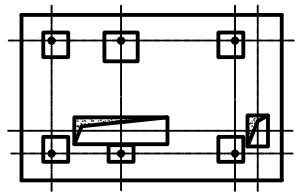

П-П

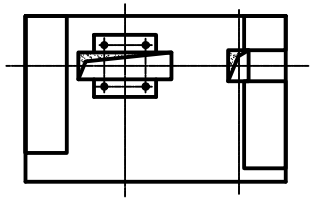

С-С

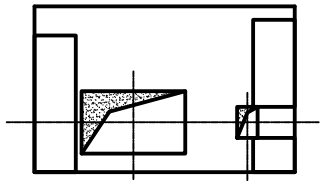

Т-Т

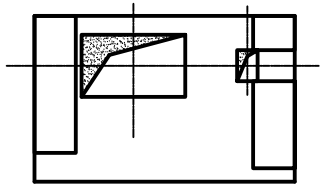

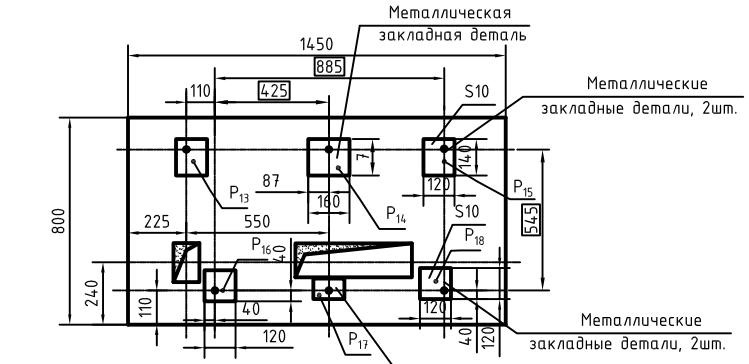

П-П

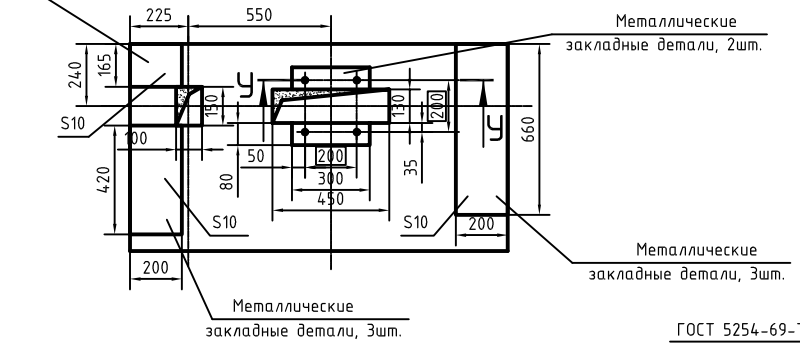

С-С

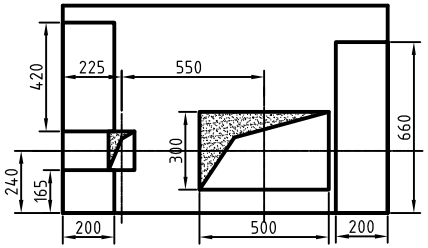

Т-Т

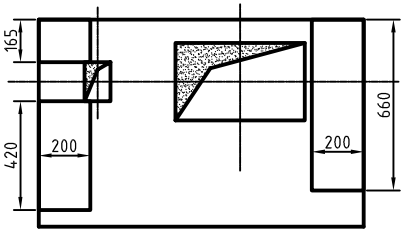

У-У

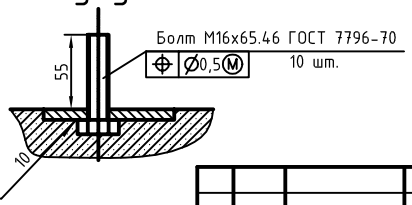

Нагрузки на виброизоляционные плиты.

Обозначение нагрузки	Величина нагрузки, кгс	Примечание
P_{11}	520	Нагрузки от блока отводного
P_{12}	100	
P_{13}	440	Нагрузки от лебедки
P_{14}	220	
P_{15}	360	
P_{16}	2250	
P_{17}	50	
P_{18}	450	

Изм.	Лист	N докум.	Подп.	Дата	0520К.00.000 СЗ	Лист 5

Инв. N подл. | Подп. и дата | Взам. инв. N | Инв. N дубл. | Подп. и дата