0550К.00.000 С3

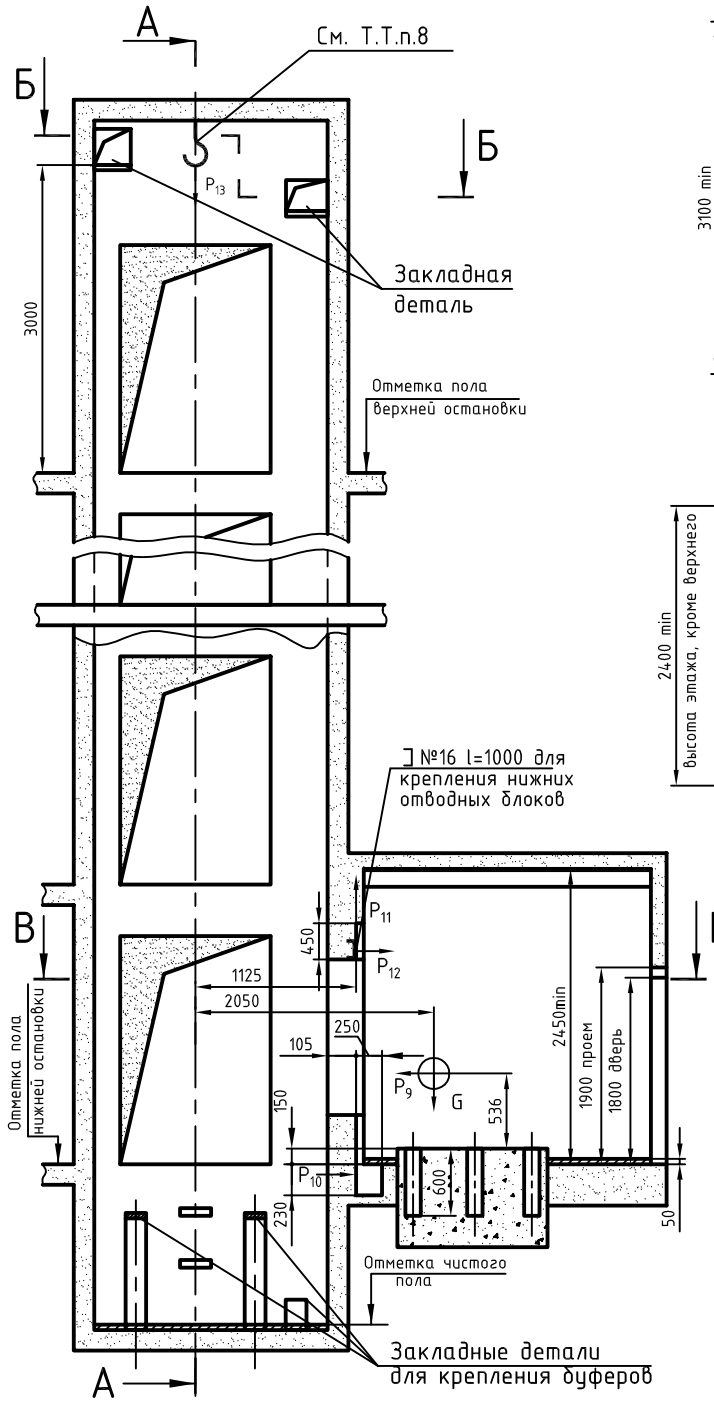

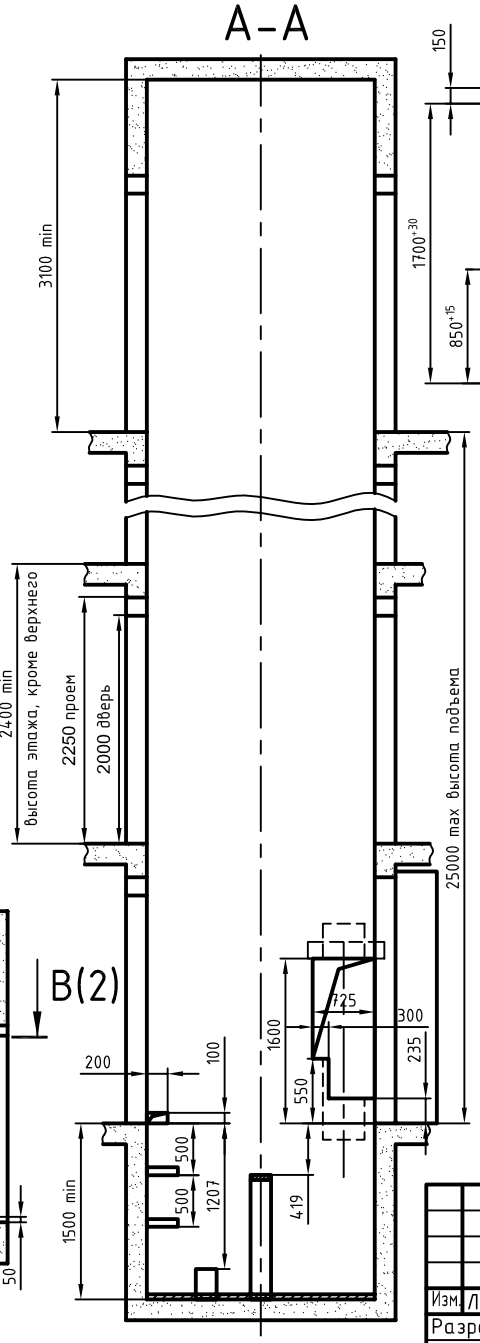

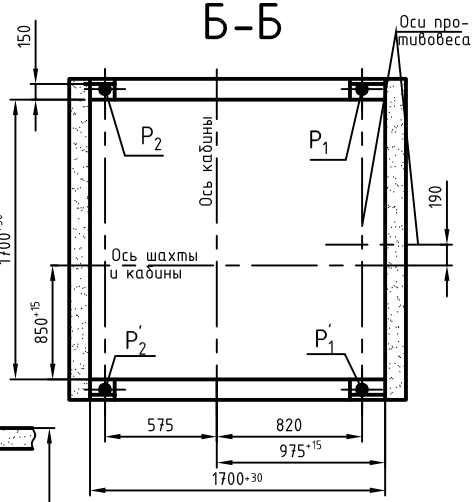

Таблица нагрузок на строительную часть от лифтовой установки			
Обознач. нагруз.	Величина нагрузки, Н	Схема действия сил	Примечание
P_1	2750		Нагрузки на опоры балок верхних блоков
P_1'	2900		
P_2	230		Нагрузки на опоры балок подвески
P_2'	800		
P_3	40	450max; P_3, P_4, P_5	Нагрузки на детали крепления направляющих при посадке кабины на ловители
P_4	135		
P_5	200		
P_6^*	4200		На пяту направляющих, на площадь 100х100мм
P_7^*	1990		На буфер кабины, на площадь 140х140мм
P_8^*	2300		На буфер противовеса, на площадь 140х140мм
P_9	2500		Усилие, сдвигающее лебедку
P_{10}	850		Нагрузки на опоры балок нижних блоков.
P_{11}	2500		
P_{12}	1600		
P_{13}	2000		На закладную деталь с петлей
G	620		Масса лебедки

Расчетная временная нагрузка на пол машинного помещения – 800 кг/м^2
* Нагрузки действуют разновременно и аварийно.
Все нагрузки указаны с учетом коэффициента динамики.

1. Общие технические требования на проектирование строительной части лифтовых установок изложены на листе АТ 6.01 – 011.
2. Высота фундаментной плиты под лебедку и, соответственно, размер углубления под нее, определяется проектной строительной организацией, исходя из указанных нагрузок и габаритов фундамента в плане.
3. Шахту выполнять для непроходной кабины с выходом на одну сторону или для проходной кабины с выходом на две противоположные стороны (как указано на чертеже) при этом разность отметок остановочных площадок с противоположных сторон шахты допускается равной 0 или не менее 1200мм.
4. Стены шахты, где укреплены, двери должны быть рассчитаны на удары при закрывании дверей (масса створки 40кг).
5. Заливку чистого пола на 50мм в машинном помещении и приямке производить при монтаже, после установки оборудования и прокладки труб электроразводки.
6. На чертеже (лист 3) дана развертка этажа высотой не более 4м. При высоте этажа более 4м предусмотреть дополнительные закладные детали для крепления направляющих (обозначены пунктиром) с шагом L не более 3000мм, при этом первый шаг закладных деталей каждого этажа должен быть 2500 мм.
7. При высоте этажа 3,6м и более предусмотреть дополнительные отверстия под настилы, располагая их как указано на чертеже пунктиром, с учетом того, чтобы расстояние между отверстиями по высоте было не менее 1800 мм.
8. В перекрытии над шахтой предусмотреть закладную деталь с петлей для монтажных блоков, используемых при подъеме оборудования.

Изм.	Лист	N докум.	Подп.	Дата
Разраб.		Шпак		
Пров.		Иванов		
Т.контр.				
Н.контр.				
Утв.				

0550К.00.000 С3

Лифт грузовой выжимной
Q=500кг, V=0,5м/с
Кабина 1000х1500х2000

Лит.	Масса	Масштаб
	—	—
Лист 1	Листов 3	

ОАО"КМЗ"

Инв. N подл. | Подп. и дата | Взам. инв. N | Инв. N дубл. | Подп. и дата

Копировал | Формат А3

План шахты и машинного помещения

В-В (1)

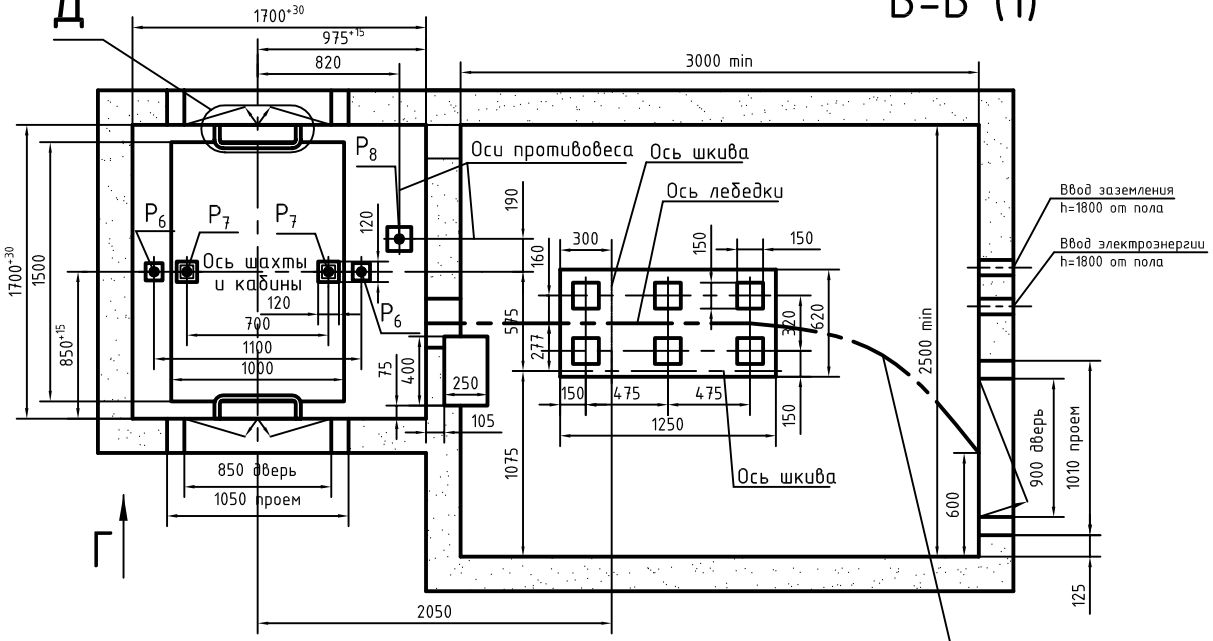

Г(1:20)

Для наружного управления на 2 остановки.
На одной стороне основной загрузочной остановки

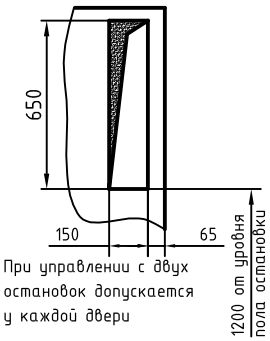

При управлении с двух остановок допускается у каждой двери

Г(1:20)

Для наружного управления на 3...8 остановок.
На одной стороне основной загрузочной остановки

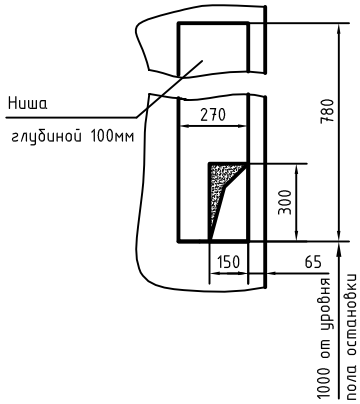

В-В Вариант

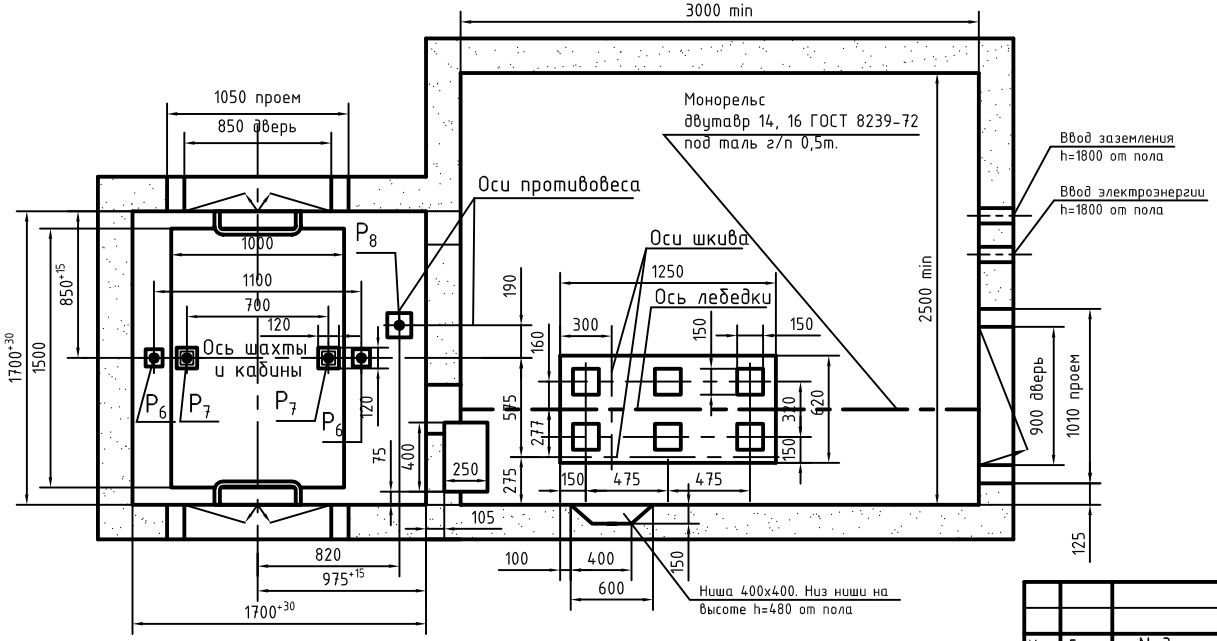

Г(1:10)

Для внутреннего управления.
На одной стороне основной загрузочной остановки

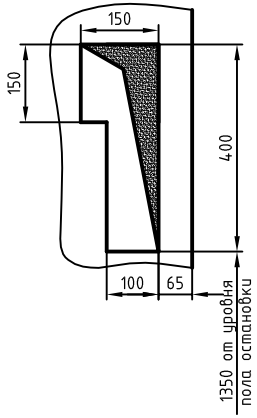

Изм.	Лист	N докум.	Подп.	Дата	0550К.00.000 С3	Лист 2

Подп. и дата | Инв. N дубл. | Взам. инв. N | Подп. и дата | Инв. N подл.

Развертка верхнего этажа шахты с закладными деталями

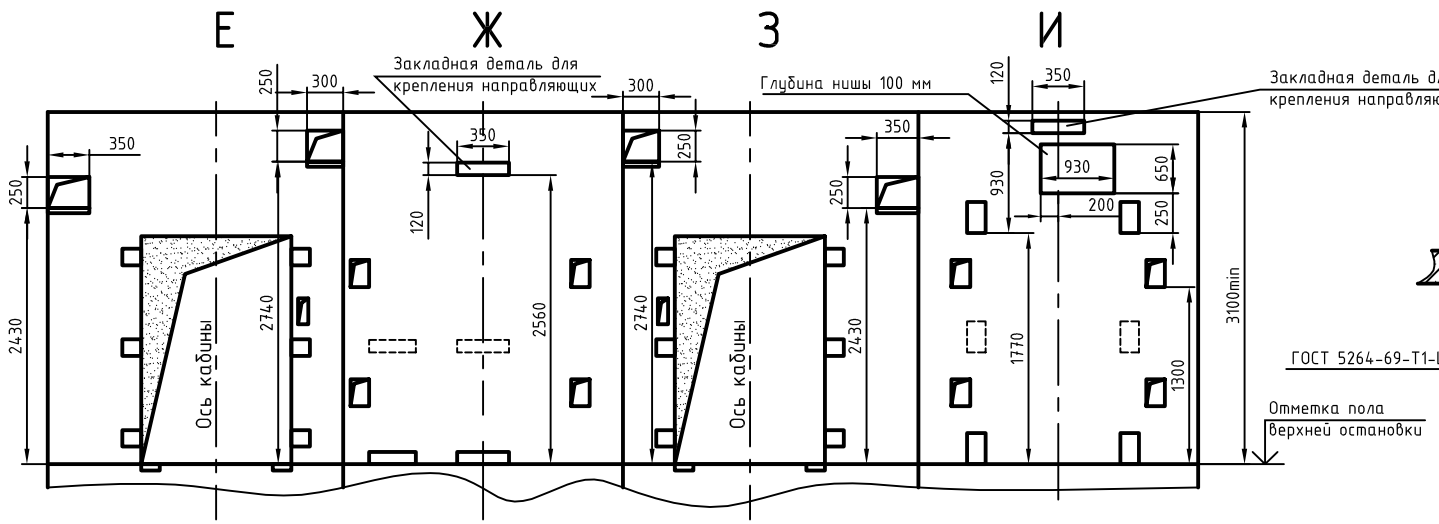

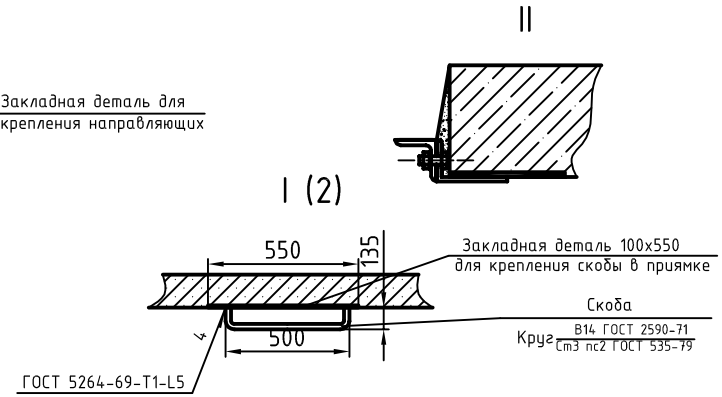

Развертка типового этажа шахты с закладными деталями

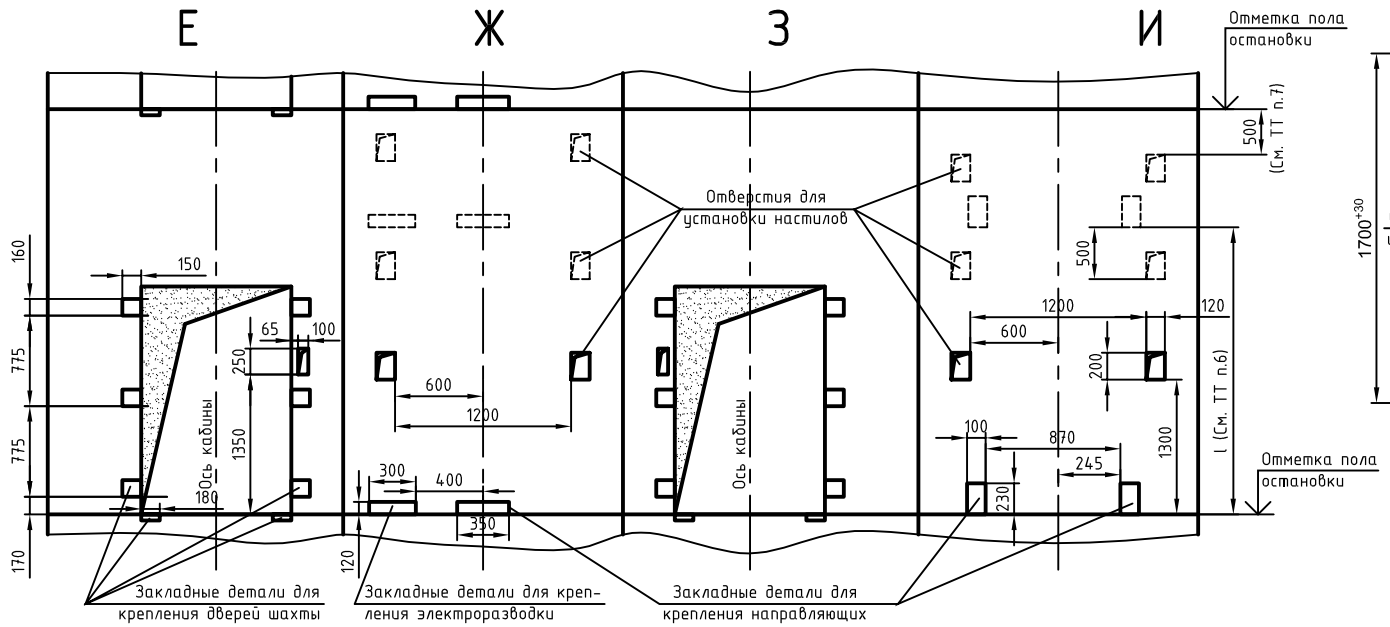

План шахты

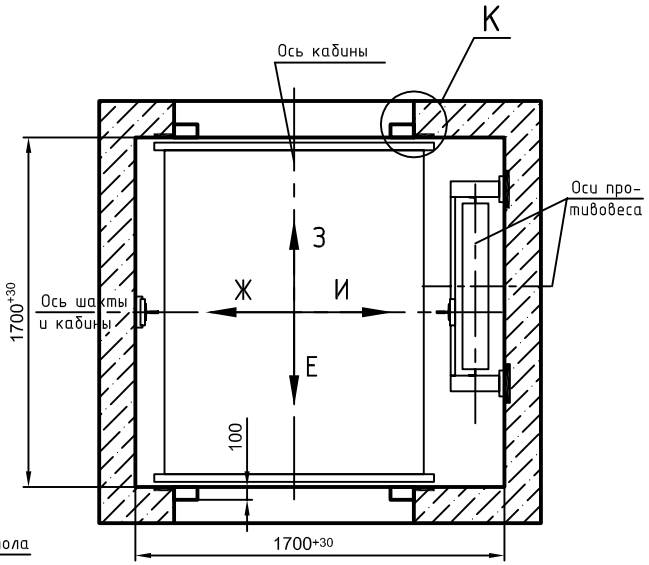

Изм.	Лист	N докум.	Подп.	Дата	0550К.00.000 С3	Лист 3

Подп. и дата | Инв. N дубл. | Взам. инв. N | Подп. и дата | Инв. N подл.